１年生の基礎を復習しよう！

1　身のまわりの物質とその性質

年　　組　　番 氏名

1 下の表は金属 A～D の体積と質量の関係を表している。

金属	A	B	C	D
体積(cm^3)	1.0	1.0	2.0	3.0
質量(g)	7.9	8.9	15.8	8.1

(1) 次のア～オの性質のうち、金属に共通した性質といえないものはどれか。

ア. 電気をよく通す

イ. 金属光沢が見られる。

ウ. 磁石につく。

エ. 熱をよく伝える。

オ. 細い線状やうすい板状にのばすことができる。

( )

(2) 金属以外の物質のことを何というか。

( )

(3) 表の A～D の金属のうち、1cm^3 あたりの質量が最も小さいものはどれか。

( )

(4) 物質 1cm^3 あたりの質量を何というか。

( )

(5) 表の A～D の金属のうち同じ種類と考えられる金属がある。その金属の組み合わせを答えなさい。

(と)

1年生の基礎を復習しよう！

2 メスシリンダーを使って、質量 21.6g の物体の体積を測定した。

図 1

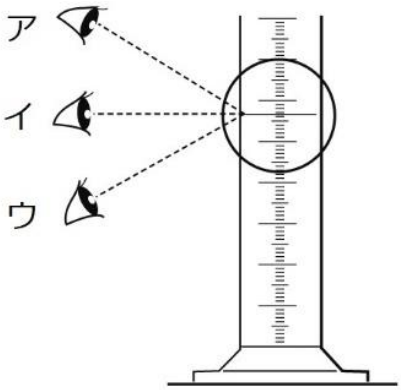

図 2

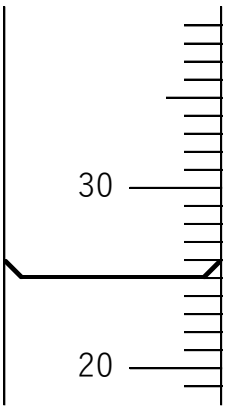

図 3

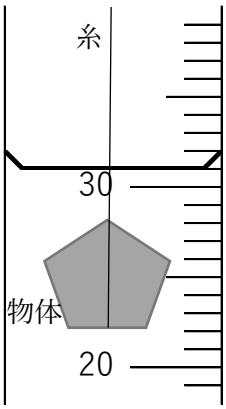

(1) メスシリンダーの目盛りを正しく読むときの目の位置は、図 1 のア～ウのどれが正しいか。

(　　)

(2) 図 2 は水を入れたメスシリンダーの水面を、図 3 はその水の中に物体を入れたときの水面を示している。水、物体の体積はそれぞれ何 cm^3 か。ただし、糸の体積はむ無視する。

(水　　物体　　)

(3) この物体の体積の密度は何 g/cm^3 か。

(　　)

3 右図のような 1 種類の金属でできた直方体の物体がある。

(1) 図の物体の質量をはかると 115.8g だった。この物体は、次の A～D のどの金属でできているか。

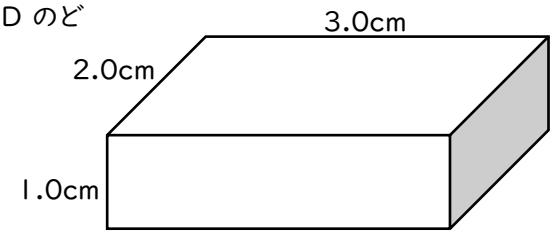

金属	A	B	C	D
密度(g/cm^3)	2.7	7.9	19.3	3.0

(　　)

(2) この物体と同じ金属でできた質量 96.5g の物体の体積は何 cm^3 か。

(　　)

１年生の基礎を復習しよう！

4 上皿てんびんの使い方について、次の問いに答えなさい。

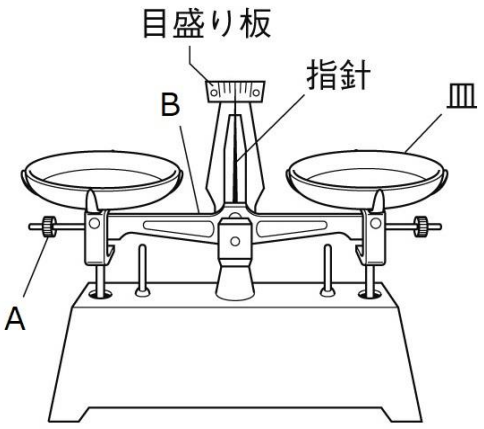

(1) 図の A、B の名称を答えなさい。

（A　　B）

(2) 上皿てんびんではかることのできる物質の量をなんというか。

（　　）

(3) はかろうとするものを左の皿にのせ、次に分銅を右の皿にのせるとき、分銅は重いものと軽いもののどちらから先にのせるか。

（　　）

(4) てんびんがつり合っているかどうかは、どのようにして判断するか。次のア～ウから選びなさい。

ア. 指針（ししん）の動きが止まるかどうか。

イ. 指針が左右に等しく振れているかどうか。

ウ. 手で片方の皿をおさえたときに、指針が0を指すかどうか。

（　　）

(5) 測定後に片づけるとき、皿はどのようにするか。次のア～ウから選びなさい。

ア. 両方の皿を、てんびんからはずして別の場所に置く。

イ. 両方の皿がつり合った状態にしてから片づける。

ウ. 一方の皿をもう一方の皿に重ねておく。

（　　）

1年生の基礎を復習しよう！

5 右の図は、ガスバーナーの一部を示したものである。

(1) A、B のねじは、それぞれ何の量を調節するねじか。

（A　　の量　　B　　の量）

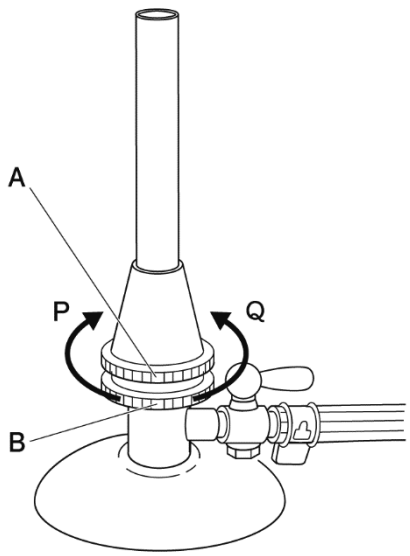

(2) 次のア～オをガスバーナーに火をつけるときの操作の順に並べなさい。

ア. ガスの元栓、コックの順に開く。

イ. マッチに火をつける。

ウ. A、B のねじが閉じていることを確認する。

エ. A のねじをゆるめる。

オ. 火を筒の先に近づけ、B のねじをゆるめる。

（　　→　　→　　→　　→　　）

(3) 空気の量が適切であるとき、ガスバーナーの炎は何色になるか。

（　　）

(4) 空気の量が不足したとき、①A、B のどちらのねじを、②P、Q のどちら向きにまわすか。

（①　　②　　）

(5) 火を消すとき、①一番はじめに閉じるものと、②いちばん最後に閉じるものを、次のア～エからそれぞれ選びなさい。

ア. A のねじ　　イ. B のねじ　　ウ. コック　　エ. 元栓

（①　　②　　）

1年生の基礎を復習しよう！

6 3 種類の白い粉末 A～C は、デンプン、食塩、砂糖のいずれかである。これらを区別するために、下の図のような実験をして、その結果を表した。

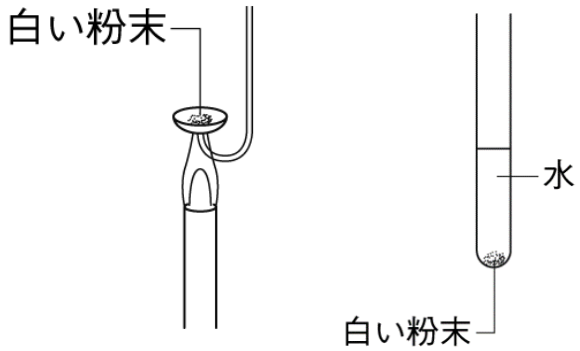

熱する　　水に溶かす

＜結果＞

	熱する	水に溶かす
粉末 A	こげる	溶ける
粉末 B	こげる	溶けない
粉末 C	変化なし	溶ける

(1) 次の文の①、②にあてはまる語句を書きなさい。

A、B のように、熱するとこげて炭になるような物質を(　①　)という。また、それ以外の物質を(　②　)という。

(　①　　②　)

(2) A、B を熱するとこげて炭になったのは、物質に何というものがふくまれているからか。

(　　)

(3) A、B を強く熱すると、何という物質ができるか、2 つ答えなさい。

(　　)

(4) A～C にあてはまる物質名を書きなさい。

(A　　B　　C)

(5) プラスチックは、有機物、無機物のどちらに分類されるか。

(　　)